EKİN ENDÜSTRİYEL

КАТАЛОГ ПРОДУКЦИИ ВОЗДУШНАЯ ЕМКОСТЬ (РЕСИВЕРЫ)

Наши аккаунты в социальных сетях;

www.instagram.com/**ekinendustriyel**

www.facebook.com/**ekinendustriyel**

www.youtube.com/**ekinendustriyel**

www.linkedin.com/company/**ekinendustriyel**

www.twitter.com/**ekinendustriyel**

EKİN ENDÜSTRİYEL
Isıtma-Soğutma San. Tic. Ltd. Şti.

Устойчивые инновации,
Стандартизация качество и динамизм.

Ekin вошел в сектор тепла с выпуском пластинчатых теплообменников ориентированной на клиента и динамизм был признан, после ряда новых инициатив. Один из самых важных шагов, это личность производителя. «Почему Ekin Endüstriyel имея глобальное развитие конкурентоспособной продукцией и технологией не должен присутствовать в Турции, который излагает идею «Сделано в Турции» Мы начали выпускать пластинчатый теплообменник с маркой MIT.

Чтобы изменить восприятие отечественных товаров в стране, интегрироваться с философией качества, выполнил процесс сертификации надежности и качества продукции, такой как ГОСТ зарекомендовал себя в соответствии с требованиями стандартов.

Пластинчатые теплообменники MIT в настоящее время находятся в технических решениях как внутри страны, так и за рубежом усиливая свою эффективность с увеличением числа дилеров.
Ekin, стремится предоставлять комплексные решения для отрасли, объединяя индивидуальность производителя с его инженерным видением посредством инвестиций в пластинчатые теплообменники MIT. В дополнение к пластинчатым теплообменникам, он также сосредоточен на производстве других компонентов, которые будут формировать систему, а также на разработке квалифицированных инженерных кадров в группах по развитию бизнеса, продажам и послепродажному обслуживанию.
Факторы, ведущие этот процесс; конечно, требования и ожидания клиентов. Ekin работает, чтобы быть партнером в области современных зданий, сооружений, высокотех-но логичных проектов и соответствовать ожиданиям клиентов на самом высоком уровне.

Ekin это специализированная компания с широким спектром продуктов и услуг, от пластинчатых теплообменников до накопительных резервуаров, котлов, промышленных насосов и монтажных материалов в Турции и за рубежом предлагают конкурентные преимущества в установке механическом секторе.

ISO CE GOST CERTIFICATE 799 33 13 TSE-HYB TURQUM TURKISH QUALITY OF MACHINERY

Сферы деятельности

Устройства теплопередачи

- Пластинчатый теплообменник
- Паяный теплообменник
- Трубчатый теплообменник
- Масляный радиатор с вентилятором

Сосуды под давлением

- Котлы
- Накопительный бак
- Буферный бак
- Расширительный бак
- Баки из нержавеющей стали
- Сепараторы
- Воздушный бак

Пакетные системы

- Тепловые пункты
- Входные станции квартир

Пищевые Системы

- Пастеризатор молочных продуктов
- Пастеризатор безалкогольных напитков
- Пастеризатор для мороженого
- Сыр и сывороточная система
- Яичный пастеризатор
- CIP системы
- Гигиенические резервуары для хранения и обработки
- Услуги по установке оборудования
- Гомогенизатор
- Нержавеющий пищевые теплообменники

Передача жидких продуктов

- Лопастной насос
- Гигиенический центробежный насос
- Воздуходувка
- Барабанный насос
- Кислотный насос
- Дозирующий насос
- Мононасос
- Воздушный мембранный насос

Энергетические системы

- Солнечные коллекторы

Сосуды под давлением

- Котел
- Накопительный бак
- Буферный бак

Содержание

1 Воздушная Емкость (Ресиверы)

ВОЗДУШНАЯ ЕМКОСТЬ (РЕСИВЕРЫ)

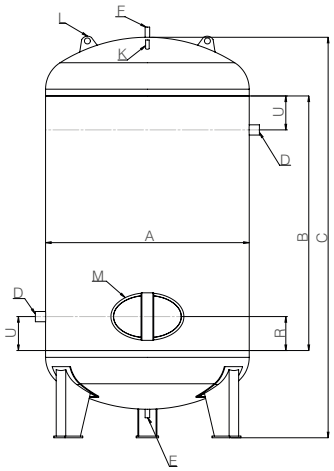

ТЕХНИЧЕСКАЯ ХАРАКТЕРИСТИКА														
Объём	A	B	C	D	F	K	E	M	U	R	L	Давление (bar)	Толщина (mm)	Масса (kg)
100 lt	323	1000	1300	3/4"	1/2"	1/2"	1/2"	-	200	-	1	10 16 40	3 4 8	50 65 130
200 lt	450	1200	1500	3/4"	1/2"	1/2"	1/2"	-	200	-	1	10 16 40	4 5 10	85 100 220
300 lt	550	1200	1600	3/4"	1/2"	1/2"	1/2"	-	200	-	1	10 16 40	4 5 10	110 130 275
500 lt	600	1500	2100	1 1/4"	1/2"	1/2"	1/2"	-	200	-	1	10 16 40	4 5 10	155 190 380
1000 lt	850	1500	2250	1 1/4"	1/2"	1/2"	1/2"	140x180	200	200	1	10 16 40	5 6 12	295 340 640
1500 lt	1000	1500	2350	1 1/4"	3/4"	1/2"	1/2"	140x180	200	200	1	10 16 40	6 8 14	525 660 1300
2000 lt	1150	1500	2350	2"	3/4"	1/2"	3/4"	140x180	200	200	2	10 16 40	6 8 14	530 700 1250
3000 lt	1150	2000	3100	2"	3/4"	1/2"	3/4"	140x180	200	200	2	10 16 40	6 8 14	660 880 1520
4000 lt	1660	1500	2750	DN 80	2"	1/2"	1"	320x440	375	375	2	10 16	8 12	1150 1550
5000 lt	1600	2000	3100	DN 80	2"	1/2"	1"	320x440	375	375	2	10 16	8 12	1360 1860
6000 lt	1600	2500	3600	DN 80	2"	1/2"	1"	320x440	375	375	2	10 16	10 14	1700 2150
8000 lt	1600	3000	4600	DN 100	2"	1/2"	1"	320x440	375	375	2	10 16	10 14	2200 3000
10000 lt	1900	3000	4350	DN 100	2"	1/2"	1"	320x440	375	375	2	10 16	10 14	2100 3450

Воздушный бак является одним из основных продуктов, который уравновешивает колебания давления на выходе компрессора. Обеспечивает давление воздуха при постоянном давлении. Хранит количество воздуха, необходимое для удовлетворения внезапных потребностей в воздухе, превышающих производительность компрессора.

Объем воздушного баллона определяется в зависимости от производительности компрессора и формы подачи воздуха. Воздушные баки должны быть установлены там, где температура окружающей среды низкая. Место, где резервуар находится во влажном и коррозионном месте, должно быть создано путем увеличения прочности путем удаления двухслойного грунтовочного слоя.

Воздушные резервуары выпускаются с готовыми аксессуарами для соединения допольнительных устройств.

Например;

- предохранительный клапан
- Сливной клапан
- Манометр

Наши воздушные баки производятся 10-16-20 и 40 бар.

АКАДЕМИЯ EKİN

Ekin осознает, что прогресс в этом секторе возможен благодаря постоянному развитию и обучению.

Академия Ekin, созданная с учетом этой осведомленности, ставит своей целью обеспечить качественное и устойчивое развитие с помощью современных методов обучения, обеспечить успешных сотрудников и обеспечить ценность для общества посредством проектов социальной ответственности.

Разрабатываются в Ekin Учебный программы обучения и развития, которые внесут непосредственный вклад в результаты рабочих процессов наших сотрудников и которые повлияют на их личностное развитие.Для наших деловых партнеров и клиентов наши учебные модули, подготовленные нашим опытным персоналом, обеспечивают поддержку обучения по вопросам до и после продажи, таким как ввод в эксплуатацию, эксплуатация, техническое обслуживание и ремонт нашей продукции.

Сотрудничая с университетами в рамках проектов корпоративной социальной ответственности, мы испытываем счастье повышения ценности общества, позволяя кандидату в инженеры, который стремится работать в областях, где действует Ekin, ознакомиться с сектором и получить теоретические знания, применить полученные теории на практике.

Обучение в компании

Мы работаем: В областях теплопередачи, сосудов под давлением, упаковочных систем, пищевых систем и перекачки жидкостей мы предлагаем программы технического обучения, руководства, разработки стратегии, продаж и обучения и развития для различных задач под крышей Ekin Учебный.

Обучение вне компании

Нашим деловым партнерам в Турции создаем семинары по различным вопросам, конференции и учебные мероприятия понимая социальную ответственность.

ОТДЕЛ ПРОДАЖ

Ekin специализируется в своей области, и благодаря заинтересованности нашего инженерного персонала, мы предлагаем про активное решение. Наша команда, работающая с целью безоговорочного удовлетворения клиентов, работает над тем, чтобы повысить лояльность клиентов, подняв планку успеха в продуктах, услугах и процессах.

Мы рады поделиться своими накопленными знаниями с нашими уважаемыми клиентами.
Ekin по-прежнему будет для вас лучшим партнером во всех сферах применения в любых областях отопления и охлаждения.

Удовлетворенность клиентов

Права клиента защищены при любых обстоятельствах.

Политика конфиденциальности

Осознавая важность защиты личной информации,не передается третьим лицам.

Информационная безопасность

Информационная безопасность в Ekin Требования к системе менеджмента информационной безопасности ISO 27001 выполнены.

Этические ценности

Во всех наших деловых отношениях наш принцип взаимной выгоды при соблюдении законов и этики является нашим принципом.

СЕРТИФИКАТЫ

Certificate of Registration

CE

Manufacturer :

EKİN ENDÜSTRİYEL ISITMA SOĞUTMA SAN. VE TİC.LTD.ŞTİ.

Address :

ATATÜRK CAD. DES SANAYİ SİTESİ 107. SOK. B 14 BLOK NO:2A 4 ÜMRANİYE / İSTANBUL / TURKEY

Product :

NEUTRALIZATION UNIT

Brand:

MT

Type :

- MT NU EKO (250KW, 500KW, 750KW, 1000KW, 1500KW, 2000KW, 2500KW, 3000KW)
- MT NU PRO (250KW, 500KW, 750KW, 1000KW, 1500KW, 2000KW, 2500KW, 3000KW)

Related Standart :

Directive(s) / Class :

2001/95/EC GPSD General Product Safety Directive

This certificate with the referred technical file(s) is reviewed and attested with presumption of compliance with the essential requirements listed EU Directive(s) above. Other relative directive must be applied.
This attestation does not abrogate the compulsory obligation of the manufacturer to issue the declaration of conformity.
This certificate does not remove the responsibility in national / international trade of the company's for product safety, labeling etc.

Certificate No	: TR-GPSD-1001
Certificate Date	: 18.01.2019
Issue Date	: 18.01.2019
Certification Period	: 1 YEAR
Expiry Date	: 18.01.2020

ISQ International Certification Co., Ltd.

MEDICERT

Certificate of Compliance

APPLICANT : EKİN ENDÜSTRİYEL ISITMA SOĞUTMA SAN. TİC. LTD. ŞTİ. ESENKENT MODESSAN SAN. SİT. 107. SK. ATATÜRK C.B. 14 BLOK 2A 4 ÜMRANİYE / İSTANBUL

MANUFACTURE: EKİN ENDÜSTRİYEL ISITMA SOĞUTMA SAN. TİC. LTD. ŞTİ. ESENKENT MODESSAN SAN. SİT. 107. SK. ATATÜRK C.B. 14 BLOK 2A 4 ÜMRANİYE / İSTANBUL

TRADE MARK PRODUCT TYPE / MODEL: MT
ELECTRICAL WATER HEATER - ELEKTRİK ISITICILI BOYLER
MT 100 / MT 165 / MT 200 / MT 300 / MT 500 / MT 600 / MT 800 / MT 1000 / MT 1500 / MT 2000 / MT 2500 / MT 3000 / MT 3500 / MT 4000 / MT 5000
HOT WATER STORAGE - AKUMULASYON TANKI
MT 104 / MT 164 / MT 204 / MT 354 / MT 504 / MT 604/ MT 804 / MT 1004 / MT 1504/ MT 2004 / MT 2504 / MT 3004 / MT 3504 / MT 4004 / MT 5004
DOUBLE WALL WATER HEATHER - YALTAK CEZARLI GÜNEŞ ENERJİSİ BOYLERİ
MT 080 / MT 175 / MT 200 / MT 300 / MT 500

Verification to: Standard
EN 60335-2-21, EN 60204-1, EN 12897
related to CE Directives
2014/35/AB (Low Voltage)

Remark: The product(s) has been verified on a voluntary basis. The product(s) satisfies the requirements of the Certification Mark of MEDICERT, in reference to the above listed Standards. The above Certification Mark can be affixed on the product(s) accordingly to the MEDICERT regulation about its release and its use. Regulation can be found at www.medicert.com.tr
Whereas the Manufacturer is responsible of the CE certification of the product(s) and not exercised to perform all the necessary activities before placing the product(s) on the market.
The Manufacturer is also responsible to maintain efficient the internal production control to ensure the product(s) are in compliance with the Certification MEDICERT Mark. This certificate can be checked for validity at www.medicert.com.tr

Belgelik No / Certificate No :	CE-131202
Denetim Tarihi / Date of Audit :	21.11.2015
Verildi Tarihi /Date of Registration	26.11.2015
Yeniden Sınav Tarihi :	----
Geçerlilik Tarihi/Expiry Date	25.11.2020

ERDİL ÖSTÜN
Genel Müdür

Certificate of Registration

CE

Manufacturer :

EKİN ENDÜSTRİYEL ISITMA SOĞUTMA SAN. VE TİC.LTD.ŞTİ.

Address :

ATATÜRK CAD. DES SANAYİ SİTESİ 107. SOKAK B 14 BLOK NO:2A 4 ÜMRANİYE / İSTANBUL / TURKEY

Product :

SINGLE SEPERATE WATER HEATER - TEK SERPANTİNLİ BOYLER

Type(s) / Model(s) :

MT 101, MT 151, MT 201, MT 251, MT 351, MT 501, MT 601, MT 801, MT 1001, MT 1501, MT 2001, MT 2501, MT 3001, MT 3501, MT 4001, MT 5001

Trade Mark :

MT

Related Standart :

EN 60335-2-21, EN 60204-1, EN 12897

Product Images :

Directive(s) :

2014/35/EU Low Voltage Directive (LVD)

This certificate with the referred technical file(s) is reviewed and attested with presumption of compliance with the essential requirements listed EU Directive(s) above. Other relative directive must be applied.
This attestation does not abrogate the compulsory obligation of the manufacturer to issue the declaration of conformity.
This certificate does not remove the responsibility in national / international trade of the company's for product safety, labeling etc.

Certificate No	: TR-LVD-1047
Certificate Date	: 06.04.2017
Issue Date	: 06.04.2018
Expiry Date	: 06.04.2019

ISQ International Certification Co., Ltd.

ЕАС

ЕВРАЗИЙСКИЙ ЭКОНОМИЧЕСКИЙ СОЮЗ
ДЕКЛАРАЦИЯ О СООТВЕТСТВИИ

Заявитель: Общество с ограниченной ответственностью «ДС Компания»
Основной государственный регистрационный номер: 1107746937374
Адрес местонахождения: 129110, Российская Федерация, город Москва, Проспект мира, дом 16, строение 2, этаж 2, комната 4
Телефон: 89154112365, адрес электронной почты: ds.company2000@gmail.com
в лице Генерального директора Сагиева Ивана Викторовича
заявляет, что
Общество производит и реализует для нужд промышленности, "Изготовление металлоконструкций Лифтовых и корпусных "ЕАС", "ЕМС-ЭМИ" (смотри приложение № 1 на 1 листе)
Продукция изготовлена в соответствии с Директивой 2006/42/ЕС «Машины и механизмы»
документы "ЕАС", "ЕМС-ЭМИ" ЕКИН ЕНДЮСТРИЕЛ, ИСИТМА СОГУТМА САН.ВЕ ТИЧ.ЛТД.ШТИ.
Адрес местонахождения: ТУРЦИЯ, Ист. Бул. Ат.Б.Ч 14 Блок 107 Sok.No:2 Ümraniye İSTANBUL

на основании: ЕКИН ЕНДЮСТРИЕЛ
Служебный номер
соответствует требованиям
Технического регламента Таможенного союза ТР ТС 010/2011 "О безопасности машин и оборудования"
Декларация о соответствии принята на основании:
протоколов испытаний № 715-06/17-ЭС от 13.06.2018 года, выданных испытательной лабораторией «ЭС» Таких Общество с ограниченной ответственностью «Экспорт-Сертификация», регистрационный № РОСС RU.31149.04ОБ00.00.00
обеспечения безопасности руководства по эксплуатации машины
Схема декларирования: 1д
Дополнительная информация
Условия хранения продукции в соответствии с требованиями ГОСТ 15150-69. Срок хранения службы, условия условия и представленной продукции соответствующий действующим. Стандарт, обеспечивающий соблюдение требований Технического регламента Таможенного союза ТР ТС 010/2011 "О безопасности машин и оборудования" 11МСТ 2с142-49 "Машины и оборудование грузоподъемные. Общие технические условия" (раздел 2)

Декларация о соответствии действительна с даты регистрации по 17.06.2023 включительно

М.П. Генеральный директор Сагиев Иван Викторович
(ФИО полностью)

Регистрационный номер декларации о соответствии: ЕАЭС N RU Д-TR.01.01.11.01.01.01
Дата регистрации декларации о соответствии 19.06.2018

TCS

CE

AT TİP İNCELEME SERTİFİKASI / EC TYPE EXAMINATION

Holder Of Certificate (Sertifika Sahibi) :	EKİN ENDÜSTRİYEL ISITMA SOĞUTMA SAN. TİC.LTD .ŞTİ
Company Address (Firma Adresi) :	Esenkent M.Des San.San. Bl. 107. Sok. Atatürk C.B 14Blok 2A 4 Ümraniye/İstanbul
Production Address (Üretim Adresi) :	Esenkent M.Des San.San. Bl. 107. Sok. Atatürk C.B 14Blok 2A 4 Ümraniye/İstanbul
Trade Mark (Ticari Marka) :	MIT
Product (Ürün) :	Kapalı Genleşme Tankı / Closed Expansion Vessel
Modeller (Models)	Eki Liste / They have shown in the attached list

The technical documentation review and evaluation of the product(s) was done for above described product(s) according to 97/23/EC Pressure Equipment Directive Annex III Modul B EC Type Examination of the company whose information given above and it was found suitable for conditions of Technical Regulation/Harmonized Standards / Yukarıda bilgileri verilmiş olan Kuruluşun ürününü gerçekleştirdiği yukarıda belirtilen ürün/ürünlerin Teknik dokümanlarının incelenmesi ve Ürün/Ürünlerin Değerlendirmesi 97/23/AT Basınçlı Ekipmanlar Yönetmeliğinin Ek III Modul B AT Tip İncelemesi bölümü kapsamında gerçekleştirilmiş ve Teknik Düzenleme/Uyumlaştırılmış Standart şartlarına uygun olduğu tespit edilmiştir.

For affixing the Notified Body number with CE mark , company has to carry out one of the modules mentioned in 97/23/EC Pressure Equipment Directive Annex II / Kuruluşun CE İşareti ile birlikte Onaylanmış Kuruluş Kimlik numarasını ilişkilendirmesi için 97/23/AT Basınçlı Ekipmanlar Yönetmeliği EK II'de belirtilen gözetim modüllerinden birini uygulaması gerekmektedir

Sertifika No / Certificate No	565-C01-00-TR-PED-14-002	APPROVAL COMPANY
Rapor Numarası / Report No	R-565-PED-001	
Sertifika Tarihi / Certificate Date	18.11.2015	
Geçerlilik Tarihi / Expiry Date	18.11.2025	Emre DEKKAS
Yer / Place	İSTANBUL	General Manager / Genel Müdür

Manufacturer will inform TCS International Certification about every modification that can affect safety of equipments. / İmalatçı TCS Uluslararası Belgelendirme'ye üründe yapacağı güvenliği etki edebilecek tüm değişiklikleri bildirecektir.

TCS

TÜRK STANDARDLARI ENSTİTÜSÜ
TÜRK STANDARDLARINA UYGUNLUK BELGESİ

TURKISH STANDARDS INSTITUTION
CERTIFICATE OF CONFORMITY TO TURKISH STANDARDS

Markanın Tanımı / Description of the Mark

BELGE NUMARASI *REFERENCE NUMBER OF LICENCE*	011181-TSE-02/01
BELGENİN İLK VERİLİŞ TARİHİ *DATE OF FIRST ISSUE OF LICENCE*	07.06.2018
BELGENİN SON GEÇERLİLİK TARİHİ *LICENCE VALID UNTIL*	07.06.2019
BELGE SAHİBİ KURULUŞUN ADI *NAME OF THE LICENCE HOLDER*	EKİN ENDÜSTRİYEL ISITMA SOĞUTMA SAN. VE TİC. LTD. ŞTİ.
BELGE SAHİBİ KURULUŞUN ADRESİ *ADRESS OF THE LICENCE HOLDER*	DUDULLU OSB MAH. DES SANAYİ SİT. B14 BLOK 107. SOK. NO:2-4-6-8 ÜMRANİYE İSTANBUL/TÜRKİYE
ÜRETİM YERİ ADI *NAME OF THE MANUFACTURING PLACE*	EKİN ENDÜSTRİYEL ISITMA SOĞUTMA SAN. VE TİC. LTD. ŞTİ.
ÜRETİM YERİ ADRESİ *ADRESS OF THE MANUFACTURING PLACE*	DUDULLU OSB MAH. DES SANAYİ SİT. B14 BLOK 107. SOK. NO:2-4-6-8 ÜMRANİYE İSTANBUL/TÜRKİYE
İPTAL EDİLEN BELGE NUMARASI (Varsa) *INDICATION OF SUPERSEDED LICENCE (if any)*	
TESCİLLİ TİCARİ MARKASI *REGISTERED TRADE MARK*	MİT
İLGİLİ TÜRK STANDARDI *RELATED TURKISH STANDARD*	TS EN 13831 / Su tesisatları için diyaframlı kapalı genleşme tankları / 09.11.2010
BELGE KAPSAMI *SCOPE OF LICENCE*	

MIT TİCARİ MODELLİ, EN YÜKSEK ÇALIŞMA BASINCI 10 BAR OLAN, SU TESİSATLARI İÇİN DİYAFRAMLI KAPALI GENLEŞME TANKI

08.06.2018
Belgelendirme Merkezi Başkanı Adına
ÖMER FARUK DUMAN
SAKARYA BELGELENDİRME MÜDÜRÜ

*Bu belge, belgelendirilen ürünün, üretim yerinin Enstitümüzün belirlediği şartları karşıladığını da gösterir.
*Bu belge hiç bir suretle tahrif edilemez, kısmen veya okunmasını zorlaştıracak şekilde çoğaltılamaz, kazınt ve silinti yapılamaz.
* TSE SAKARYA BELGELENDİRME MÜDÜRLÜĞÜ * Adres: 1. Organize Sanayi Bölgesi Doğu Kapısı Şehit Zekeriya Göz Yuman Cad. Hanlı / ADAPAZARI * Tel: 2642912675 Faks: 2642912678
* TSE BELGELENDİRME MERKEZİ BAŞKANLIĞI; Adres: Necatibey Cad. No:112 06100 Bakanlıklar/ANKARA – Tel: 0 312 416 64 81 / 416 64 27, Faks: 0 312 416 66 17
e-posta : bmb@tse.org.tr , web : www.tse.org.tr

https://evrakkontrol.tse.org.tr/BelgeDogrulama.aspx?p=x2dqgko9 adresinden belgenin doğruluğunu ve geçerliliğini sorgulayınız. 1 / 1

Certificate of Registration

CERTIFICATE OF CONFORMITY

TECHNICAL FILE-*TEKNİK DOSYA UYGUNLUK SERTİFİKASI*

Certificate No: PC-1066

CE

to the Manufacturer / *aşağıdaki üretici için:*

EKİN ENDÜSTRİYEL ISITMA SOĞUTMA SAN. VE TİC.LTD.ŞTİ.

Atatürk Cad. DES Sanayi Sitesi 107, Sokak, B 14 blok 2A 4 Ümraniye / İstanbul / Türkiye

Product and designation of type / *Ürün ve belirtilen ürün:*

Air Seperator/*Hava Ayırıcı* / MIT Branded/*MIT Markalı*

HA20, HA25, HA32, HA40, HA50, HA65, HA80, HA100, HA125, HA150, HA200, HA250, HA300, HA350, HA400

The products is covered by the following EU-Directive / *Ürünler aşağıdaki yönetmelik kapsamındadır:*
2014/68/EU Pressure Equipment Directive (PED)

Observing all EU-Directive referans for the product, the CE mark can be available on the products / *Ürüne ait yönetmelikler referansı alındığında ürünler üzerinde CE işareti kullanılabilir.*

This certificate covers the above product.. Does not cover all products produced, covers the above products / *Bu sertifika yukarıdaki ürünleri kapsamaktadır. Üretilen tüm ürünleri kapsamaz, yukarıdaki ürünleri kapsar.*

Certificate Date / *Sertifika Tarihi:*

Date of Initial Registration / *İlk Belgelendirme Kayıt Tarihi*	: November 26th , 2015 / *26 Kasım 2015*
Date of Last Issue / *Yayın Tarihi*	: March 23th , 2018 / *23 Mart 2018*
Date of Expiry / *Geçerlilik Sürresi Bitimi*	: March 23th , 2019 / *23 Mart 2019*

Signed on behalf of the Issuing Office / Place / Date

ISQ International Certification Inspection Co., Ltd.
www.belgelendirme.com.tr
Certificate inquiry: www.belgelendirme.com.tr internet belge sorgulama

ISQ Certification Body

Accredited to OSAS ISO/IEC 17021:2012 Accredited.

WELDING PROCEDURE QUALIFICATION RECORD (PQR)
(Section IX, ASME Boiler and Pressure Vessel Code)

TÜV NORD

CERTIFICATE 09-702-01-C-10-2017-211402991

Procedure Qualification Record No: wPQR-EK-BW-01

Company Name : Ekin Endüstriyel Isıtma Soğutma San. Tic. Ltd. Şti.	Adress : DES Sanayi Sitesi 107.Sk. B14 Blok No:2-4-6-8 Ümraniye/İST
Welding Process(es): GTAW	Type(s): Manual

(QW-402) Joints (QW-402) Details of Test Coupon

BASE METALS (QW-403)	
Material Spec.	ASTM
Type or Grade, or UNS Number	316 (X2CrNiMo17-12-2)
P. No./Gr. No	8/1 to 8/1
Thickness of Test Coupon	5
Diameter of Test Coupon	N/A
Max. Pass Thickness(s) 13 mm	No pass over 13mm
Other:	

POSTWELD HEAT TREATMENT (QW-407)	
Temperature	-
Time	-
Other:	

GAS (QW-408)	Percent Composition		
	Gas(es)	Mixture	Flow Rate
Shielding - GTAW	Ar	%99,9	8-9 L/min
Shielding - FCAW	-	-	-
Trailing	-	-	-
Backing	-	-	-

FILLER METALS (QW-404)	GTAW	N/A
SFA Specification	A5.9	-
AWS Classification	ER 308 L	-
Trade Name	SG 308 L	-
Filler Metal F-No.	6	-
Weld Metal Analysis A-No.	1	-
Size of Filler Metal	2	-
Filler Metal Product Form	Solid Rod	-
Supplemental Filler Metal	N/A	-
Weld Metal Thickness	5	-
Flux Type	N/A	-
Flux Trade Name	N/A	-
Other(QW-404.14)	N/A	-

ELECTRICAL CHARACTERISTICS (QW-409)	GTAW
Current	DC
Polarity	EN
Amps.	95-110
Volts	10-12
Tungsten Electrode Size	2
Heat Input	0,65-1,71 kj/mm
Mode of Metal Transfer for GMAW (FCAW)	N/A
Other	-

POSITION (QW-405)	
Position of Groove	1G
Weld Progression (Uphill, Downhill)	N/A
Other:	-

TECHNIQUE (QW-410)	
Travel Speed(mm)	See below table
String or Weave Bead	String Bead
Oscillation	N/A
Multi/ Single Pass (per side)	Multi Pass
Single or Multiple Electrodes	Single
Initial and Interpass Cleaning	Grinding and Brushing
Method of Back Gouging	Grinding
Other(QW-410.13 / QW-410.64)	-

PREHEAT (QW-406)	
Preheat Temperature(Min.)	Min. 10°
Interpass Temperature(Max.)	Max. 200°
Other:	-

Actual Values

Weld Layers	Process	Filler Metal Class	Filler Metal Dia (mm)	Current Type / Polarity	Current Amperes Range (A)	Voltage (V)	Travel Speed (mm/min.)	Heat Input (kJ / mm)
1	GTAW	ER 308 L	2	DC EN	105-110	11-12	1,87	0,61-0,71
2	GTAW	ER 308 L	2	DC EN	105-110	11-12	1,56	0,73-0,85
3	GTAW	ER 308 L	2	DC EN	105-110	11-12	0,77	1,5-1,71
4	GTAW	ER 308 L	2	DC EN	95-100	10-11	0,8	1,14-1,37

TÜV Teknik Kontrol ve Belgelendirme A.Ş.
Ayazmadere Cad. Pazar Sk. Güvali Plaza No: 2-4 Kat:6,Gayrettepe, İstanbul TÜRKİYE
Telefon: +90 212 293 26 82 Fax: +90 212 293 38 44 E-mail: tuv-nord@tuv-turkey.com

TÜRK STANDARDLARI ENSTİTÜSÜ
TÜRK STANDARDLARINA UYGUNLUK BELGESİ
TURKISH STANDARDS INSTITUTION
CERTIFICATE OF CONFORMITY TO TURKISH STANDARDS

Markanın Tanımı / Description of the Mark
TSE

BELGE NUMARASI / REFERENCE NUMBER OF LICENCE	011181-TSE-01/01
BELGENİN İLK VERİLİŞ TARİHİ / DATE OF FIRST ISSUE OF LICENCE	14.12.2016
BELGENİN SON GEÇERLİLİK TARİHİ / LICENCE VALID UNTIL	14.12.2018
BELGE SAHİBİ KURULUŞUN ADI / NAME OF THE LICENCE HOLDER	EKİN ENDÜSTRİYEL ISITMA SOĞUTMA SAN.VE TİC.LTD.ŞTİ.
BELGE SAHİBİ KURULUŞUN ADRESİ / ADRESS OF THE LICENCE HOLDER	DUDULLU OSB MAH. DES-137 SK. NO:2 ÜMRANİYE İSTANBUL/TÜRKİYE
ÜRETİM YERİ ADI / NAME OF THE MANUFACTURING PLACE	EKİN ENDÜSTRİYEL ISITMA SOĞUTMA SAN.VE TİC.LTD.ŞTİ.
ÜRETİM YERİ ADRESİ / ADRESS OF THE MANUFACTURING PLACE	DUDULLU OSB MAH. DES-137 SK. NO:2 ÜMRANİYE İSTANBUL/TÜRKİYE
İPTAL EDİLEN BELGE NUMARASI (Varsa) / INDICATION OF SUPERSEDED LICENCE (if any)	
TESCİLLİ TİCARİ MARKASI / REGISTERED TRADE MARK	MIT + Şekil
İLGİLİ TÜRK STANDARDI / RELATED TURKISH STANDARD	TS 736 / Sıcak su hazırlayıcılar (Boylerler) - Sıcak su, kaynar su veya buhar ile çalışan / 02.04.2015
BELGE KAPSAMI / SCOPE OF LICENCE	

Sıcak Su Hazırlayıcılar (Boylerler)
Sınıf 1: Paralel akışlı.
Tip 1: Tek cidarlı (serpantinli) (Föy 6).
Tür 1: Sıcak su ile ısıtılan.
Tür 3: Buhar (alçak basınçlı) ile ısıtılan.
Biçim 2: Dışsey korunmada kullanılanlar (Föy 6).
Korozyona Karşı Koruma: "G" (Katodik Korunak Emsiye Kaplamak)

TÜRK STANDARDLARI ENSTİTÜSÜ MAKİNA SEKTÖRÜ MÜDÜRLÜĞÜ

01/12/2017
VOLKAN GÜLEÇ
MAKİNA SEKTÖRÜ MÜDÜRÜ

ISQ Certification Body

CERTIFICATE

EKİN ENDÜSTRİYEL ISITMA SOĞUTMA SAN. VE TİC. LTD. ŞTİ.
ATATÜRK CAD. DESSAN SANAYİ SİTESİ B14 BLOK 107 SOK. 2/A NO:4 ÜMRANİYE / İSTANBUL / TÜRKEY, Türkiye

ISO 50001:2018

PLANALI EŞANJÖR, AKÜMÜLASYON TANKI, BOYLER, LEHİMLİ EŞANJÖR, BORULU EŞANJÖR, GENLEŞME TANKI, ISI İSTASYONU, DENGE TANKI, TÜRTÜ TUTUCU, HAVA AYIRICI, BUFFER TANKI, PAKET SİSTEM, POMPA, SOĞUTMA KULESİ, CHILLER, SOĞUTMA GRUBU, KAZAN, DİFÜZÖR, BLOWER, BATARYA, ISI DEĞİŞTİRİCİ RADYATÖR, EKONOMİZER, SERPANTİN, VANA, UHT, CIP VE PASTÖRİZATÖR ÜRETİM VE SATIŞI

Certificate No.: EMS-0000- 13001088-TR

08.11.2018 — 08.11.2018
05.11.2021 — 05.11.2019

ONAY

Certificate of Registration
CERTIFICATE OF CONFORMITY
TECHNICAL FILE-TEKNİK DOSYA UYGUNLUK SERTİFİKASI
Certificate No: PC-1059

CE

to the Manufacturer / aşağıdaki üretici için:

EKİN ENDÜSTRİYEL ISITMA SOĞUTMA SAN. VE TİC.LTD.ŞTİ.
Atatürk Cad. DES Sanayi Sitesi 107. Sokak B 14 Blok No:2A 4 Ümraniye / İstanbul / TÜRKEY

Product and designation of type / Ürün ve tanımları için:
Balance Tanks/Denge Tankları / MIT Brandedi/MIT Markası

BALANCE TANK/DENGE KABI : DK25 (0-25 KW), DK32 (25-43 KW), DK40 (43-50 KW),DK50 (50-108 KW), DK65 (108-130 KW), DK80 (130-261 KW), DK100 (261-395 KW), DK125 (395-900 KW), DK150 (900-1750 KW), DK200 (1750-3500 KW), DK250 (3500-5000 KW), DK300 (5000-5500 KW), DK350 (5500-8500 KW), DK400 (8500-8000 KW), DK500 (8000-10000 KW), DK1000 (10000-16000 KW)
PACKET BALANCE TANK / PAKET DENGE KABI : PDK25 (0-25 KW), PDK32 (25-43 KW), PDK40 (43-50 KW), PDK50 (50-108 KW), PDK65 (108-130 KW), PDK80 (130-261 KW), PDK100 (261-395 KW), PDK125 (395-900 KW), PDK150 (900-1750 KW), PDK200 (1750-3500 KW), PDK250 (3500-5000 KW), PDK300 (5000-5500 KW), PDK350 (5500-6500 KW), PDK400 (6500-8000 KW), PDK500 (8000-10000 KW), PDK1000 (10000-16000 KW)

The products is covered by the following EU-Directive /
Ürünler aşağıdaki yönetmelik kapsamındadır:
2014/68/EU Pressure Equipment Directive (PED) / Basınçlı Ekipmanlar Yönetmeliği

This certificate covers the above product. Does not cover all products produced; covers the above products / Bu sertifika yukarıdaki ürünleri kapsamaktadır. Üretilen tüm ürünleri kapsamaz; yukarıdaki ürünleri kapsar.

Certificate Date / Sertifika Tarihi:
Date of Initial Registration / İlk Belgelendirme Başlı Tarihi : November 26th , 2015 / 26 Kasım 2015
Date of Last Issue / Yayın Tarihi : November 05th , 2018 / 5 Kasım 2018
Date of Expiry / Geçerlilik Süresi Bitiş : November 25th , 2019 / 25 Kasım 2019

ISQ Certification Body

Internationaler International Certification Co., Ltd.

ISQ Certification Body

CERTIFICATE

EKİN ENDÜSTRİYEL ISITMA SOĞUTMA SAN. VE TİC. LTD. ŞTİ.
ATATÜRK CAD. DESSAN SANAYİ SİTESİ B14 BLOK 107 SOK. 2/A NO:4 ÜMRANİYE / İSTANBUL / TÜRKEY, Türkiye

OHSAS 18001:2007

PLANALI EŞANJÖR, AKÜMÜLASYON TANKI, BOYLER, LEHİMLİ EŞANJÖR, BORULU EŞANJÖR, GENLEŞME TANKI, ISI İSTASYONU, DENGE TANKI, TÜRTÜ TUTUCU, HAVA AYIRICI, BUFFER TANKI, PAKET SİSTEM, POMPA, SOĞUTMA KULESİ, CHILLER, SOĞUTMA GRUBU, KAZAN, DİFÜZÖR, BLOWER, BATARYA, ISI DEĞİŞTİRİCİ RADYATÖR, EKONOMİZER, SERPANTİN, VANA, UHT, CIP VE PASTÖRİZATÖR ÜRETİM VE SATIŞI

Sertifika No.: Certificate No: OH-0000- 13001088-TR

11.10.2017 — 10.10.2020
12.10.2020 — 3 YIL

ONAY

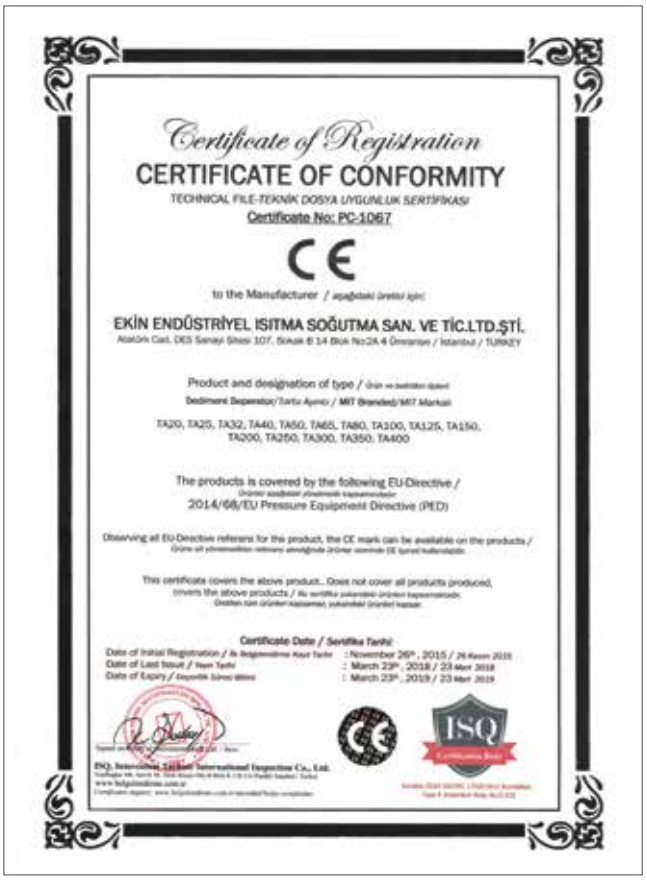

Certificate of Registration

CERTIFICATE OF CONFORMITY

TECHNICAL FILE-TEKNİK DOSYA UYGUNLUK SERTİFİKASI

Certificate No: PC-1067

CE

to the Manufacturer / aşağıdaki üretici için:

EKİN ENDÜSTRİYEL ISITMA SOĞUTMA SAN. VE TİC.LTD.ŞTİ.

Atatürk Cad. DES Sanayi Sitesi 107. Sokak B 14 Blok No:2A 4 Ümraniye / İstanbul / TURKEY

Product and designation of type / Ürün ve tanımlama türleri

Sediment Separator/Tortu Ayırıcı / MIT Branded/MIT Markalı

TA20, TA25, TA32, TA40, TA50, TA65, TA80, TA100, TA125, TA150, TA200, TA250, TA300, TA350, TA400

The products is covered by the following EU-Directive / Ürünler aşağıdaki yönetmelik kapsamındadır

2014/68/EU Pressure Equipment Directive (PED)

Observing all EU-Directive referens for the product, the CE mark can be available on the products / Ürüne ait yönetmelikler referansı sayılığında Ürünler üzerinde CE İşareti kullanılabilir.

This certificate covers the above product.. Does not cover all products produced, covers the above products. / Bu sertifika yukarıdaki ürünleri kapsamaktadır. Üretilen tüm ürünleri kapsamaz, yukarıdaki ürünleri kapsar.

Certificate Date / Sertifika Tarihi

Date of Initial Registration / İlk Belgelendirme Kayıt Tarihi : November 26th , 2015 / 26 Kasım 2015

Date of Last Issue / Yayın Tarihi : March 23th , 2018 / 23 Mart 2018

Date of Expiry / Geçerlilik Süresi Bitiş : March 23th , 2019 / 23 Mart 2019

ISQ International Certification Co., Ltd.

Certificate of Registration

CE

Manufacturer :

EKİN ENDÜSTRİYEL ISITMA SOĞUTMA SAN. VE TİC.LTD.ŞTİ.

Address :

ATATÜRK CAD. DES SANAYİ SİTESİ 107. SOKAK B 14 BLOK NO:2A 4

ÜMRANİYE / İSTANBUL / TURKEY

Product :

SINGLE SEPERATE WATER HEATER - TEK SERPATİNLİ BOYLER

Type(s) / Model(s) :

HEX 101, HEX, 151, HEX 201, HEX 301, HEX 351, HEX 501, HEX 601, HEX 801, HEX 1001, HEX 1501, HEX 2001, HEX 2501, HEX 3001, HEX 3501, HEX 4001, HEX 5001

Trade Mark :

HEX

Related Standart :

EN 60335-2-21, EN 55014-1, EN 12897

Product Image(s) :

Directive(s) :

2014/35/EU Low Voltage Directive (LVD)

This certificate with the referred technical file(s) is reviewed and attested with presumption of compliance with the essential requirements listed EU Directive(s) above. Other relative directive must be applied.

This attestation does not abrogate the compulsory obligation of the manufacturer to issue the declaration of conformity.

This certificate does not remove the responsibility in national / international trade of the company's for product safety, labeling etc.

Certificate No : TR-LV-1225

Certificate Date : 06.06.2018

Issue Date : 06.06.2019

Expiry Date : 06.06.2019

ISQ International Certification Co., Ltd.

ISQ Certification Body

CERTIFICATE

EKİN ENDÜSTRİYEL ISITMA SOĞUTMA SAN. VE TİC. LTD. ŞTİ.

ATATÜRK CAD. DESSAN SANAYİ SİTESİ B14 BLOK 107 SOK. 2/A NO:4 ÜMRANİYE / İSTANBUL / TURKEY, Türkiye

ISO 9001:2015

PLANLI EŞANJÖR, AKÜMÜLASYON TANKI, BOYLER, LEHİMLİ EŞANJÖR, BORULU EŞANJÖR, GENLEŞME TANKI, ISI İSTASYONU, DENGE TANKI, TORTU TUTUCU, HAVA AYIRICI, BUFFER TANKI, PAKET SİSTEM, POMPA, SOĞUTMA KULESİ, CHILLER, SOĞUTMA GRUBU, KAZAN, DİFÜZÖR, BLOWER, BATARYA, ISI DEĞİŞTİRİCİ-RADYATÖR, EKONOMİZER, SERPANTİN, VAKA, UHT, CIP VE PASTÖRİZATÖR ÜRETİME VE SATIŞI

Sertifika No / Certificate No : QM-0000- 1300/1066-TR

11.10.2017 Sertifika Tarihi / Certificate Date

10.10.2020 Sertifika Geçerlilik Tarihi / Certificate Expiry Date

10.10.2020 Belgelendirme Periyodu Bitiş Tarihi / Certification Period Expiration Date

3 Yıl Belgelendirme Periyodu / Certification Period

TSEK

TÜRK STANDARDLARI ENSTİTÜSÜ

KRİTERE UYGUNLUK BELGESİ

TURKISH STANDARDS INSTITUTION

CERTIFICATE OF CONFORMANCE TO CRITERIA

Markanın Tanımı / Description of the Mark

TSEK

BELGE NUMARASI / REFERENCE NUMBER OF LICENCE	011181-TSEK-01/01
BELGENİN İLK VERİLİŞ TARİHİ / DATE OF FIRST ISSUE OF LICENCE	06.03.2017
BELGENİN SON GEÇERLİLİK TARİHİ / LICENCE VALID UNTIL	06.03.2019
BELGE SAHİBİ KURULUŞUN ADI / NAME OF THE LICENCE HOLDER	EKİN ENDUSTRIYEL ISITMA SOĞUTMA SAN.VE TIC.LTD.ŞTI
BELGE SAHİBİ KURULUŞUN ADRESİ / ADRESS OF THE LICENCE HOLDER	DUDULLU OSB MAH. DES-107 SK. NO:2 ÜMRANIYE ISTANBUL
ÜRETİM YERİ ADI / NAME OF THE MANUFACTURING PLACE	EKIN ENDUSTRIYEL ISITMA SOĞUTMA SAN.VE TIC.LTD.ŞTI
ÜRETİM YERİ ADRESİ / ADRESS OF THE MANUFACTURING PLACE	DUDULLU OSB MAH. DES-107 SK. NO:2 ÜMRANIYE ISTANBUL
TESCİLLİ TİCARİ MARKASI / REGISTERED TRADE MARK	MIT + Şekil
İLGİLİ BELGELENDİRME KRİTERİ / RELATED TURKISH STANDARD	ÜBM-00-BK-000 / Kriter Seçilmesiniz Bildirgemeler için / 24.08.2010
BELGE KAPSAMI / SCOPE OF LICENCE	-TİCARİ MODELİ MIT-HA OLAN BİVİ SEPERATÖRÜ (HAVA AYIRICISI), ÇELİK MALZEMEDEN, ISITMA VE SOĞUTMA SİSTEMLERİNDE KULLANILAN, ANAMA BASINCI PN 10 BAR, ANAMA ÇAPI DN 50 MM (DAHİL) DEN DN 300 MM (DAHİL)'E KADAR. -TİCARİ MODELİ MIT-TA OLAN BİVİ SEPERATÖRÜ (TORTU AYIRICISI), ÇELİK MALZEMEDEN, ISITMA VE SOĞUTMA SİSTEMLERİNDE KULLANILAN, ANAMA BASINCI PN 10 BAR, ANAMA ÇAPI DN 50 MM (DAHİL) DEN DN 300 MM (DAHİL)'E KADAR.

TÜRK STANDARDLARI ENSTİTÜSÜ MAKİNA SEKTÖRÜ MÜDÜRLÜĞÜ

TSE

23.02.2018

Belgelendirme Merkezi Başkanı Adına

TEOMAN YILMAZ

MAKİNA SEKTÖRÜ MÜDÜRÜ V.

ПРОФЕССИОНАЛЬНЫЙ ЦЕНТР РЕШЕНИЙ

Вы можете получить помощь в нашем профессиональном центре системных решений MIT, о ваших насосах, теплообменниках и проблемах с вашей системой. Наш центр решений, состоящий из наших опытных инженеров, будет рад помочь вам.

- Бытовые установки горячего водоснабжения.
- Центральное и районное отопление.
- Системы подогрева, охлаждения и пастеризации молока, йогурта, пахты.
- Промышленные системы охлаждения и отопления
- Системы масляного охлаждения.
- Системы рекуперации энергии.
- Системы подогрева бассейна.
- Паровые установки.

Очень важно, чтобы ваша система была правильно спроектирована и реализована при первой установке, чтобы иметь возможность работать с желаемой производительностью, плавностью и длительным сроком службы. По этой причине вы можете из первых рук получить техническую поддержку, которая вам необходима на этапе установки вашей системы, и проблемы, которые могут возникнуть в бизнесе; Вы можете связаться с нами 24 часа в сутки и 7 дней недели **+90 (216) 232 24 12.**

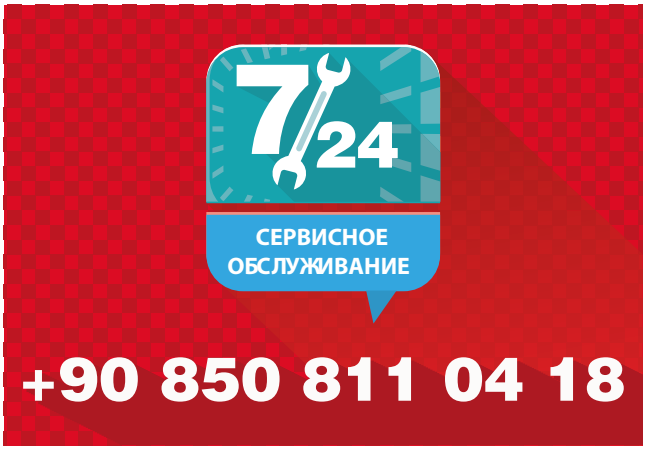

Мы хотели бы повторить, что мы будем рады поделиться нашими знаниями, накопленными за многие годы с нашими уважаемыми клиентами, чтобы ваша система правильно работала.

Ekin по-прежнему будет для вас лучшим партнером во всех сферах применения в любых областях отопления и охлаждения.

/ ekinendustriyel

Следите за нами в социальных медиа...

Турецких инженерных технологий;
Сегодня в **135 странах** мира...

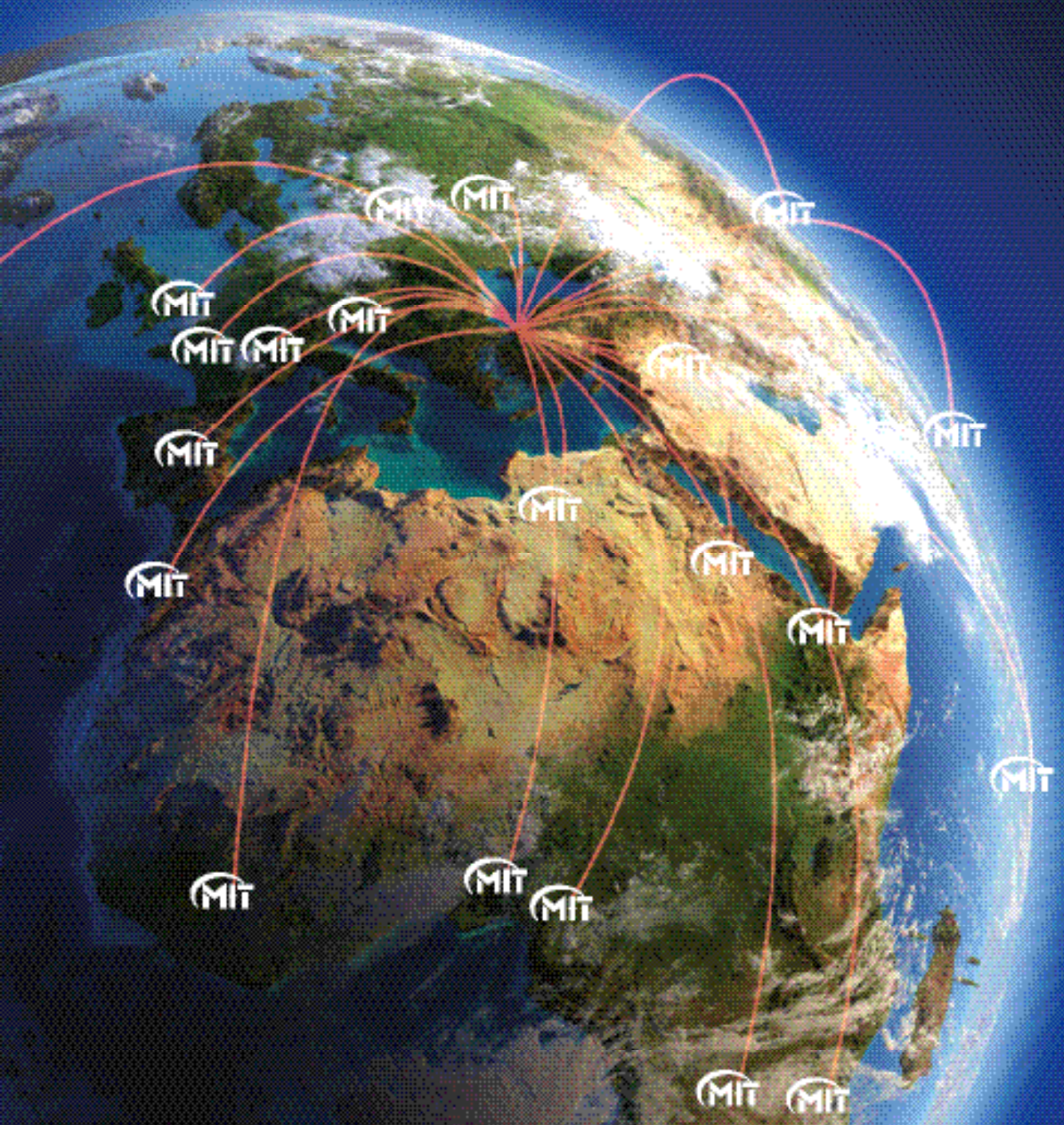

EKİN ENDÜSTRİYEL
Isıtma-Soğutma San. Tic. Ltd. Şti.

Dudullu Organize Sanayi Bölgesi - Des Sanayi Sitesi
107. Sk. B14 Blok No: 2 Ümraniye / İstanbul / Turkey
Phone: +90 216 232 24 12 **Fax:** +90 216 660 13 08
info@ekinendustriyel.com - **www.ekinendustriyel.com**

11-2019 / V1.0